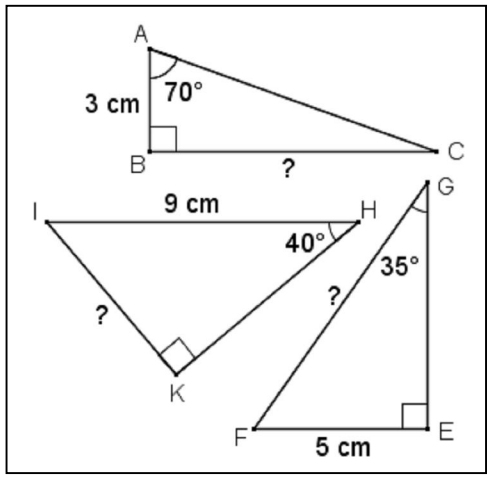
A
3 cm
70°
B
?
C
I
9 cm
H
G
40°
35°
?
?
K
F
5 cm
E

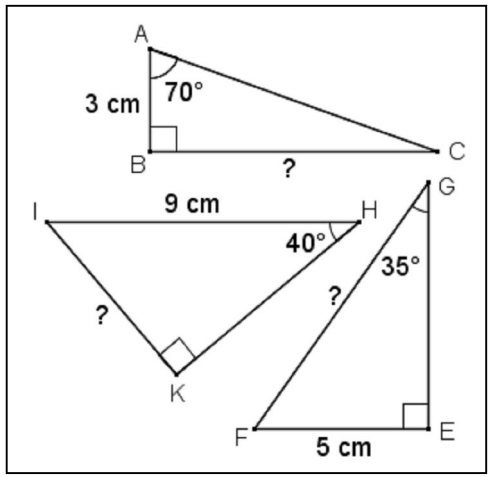
A
3 cm
70°
B
?
C
I
9 cm
H
G
40°
35°
?
?
K
F
5 cm
E

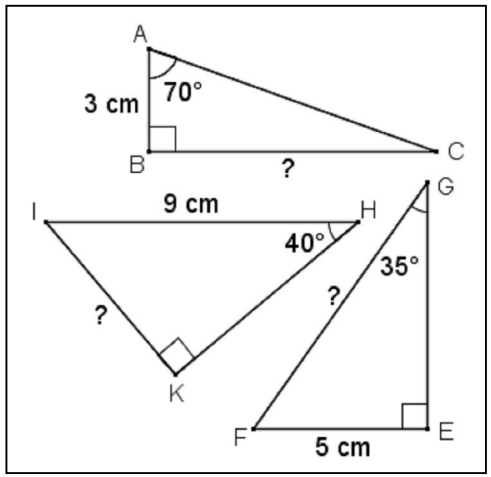
A
3 cm
70°
B
?
C
I
9 cm
H
G
40°
35°
?
?
K
F
5 cm
E

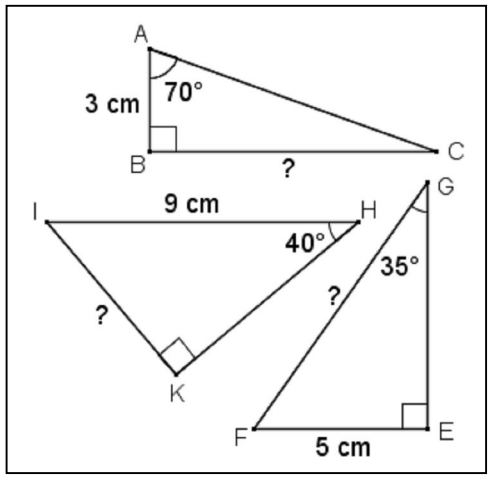
A
3 cm
70°
B
?
C
I
9 cm
H
G
40°
35°
?
?
K
F
5 cm
E

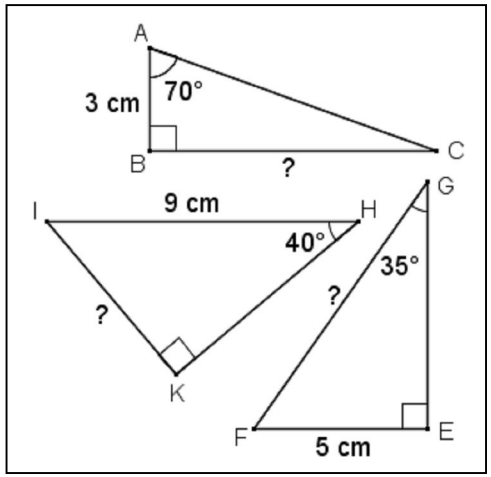
A
3 cm
70°
B
?
C
I
9 cm
H
G
40°
35°
?
?
K
F
5 cm
E

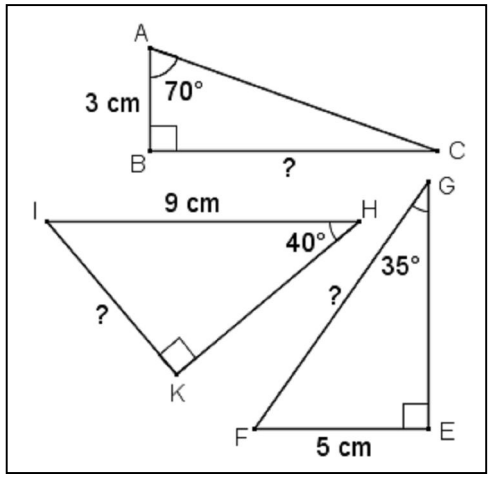
A
3 cm
70°
B
?
C
I
9 cm
H
G
40°
35°
?
?
K
F
5 cm
E

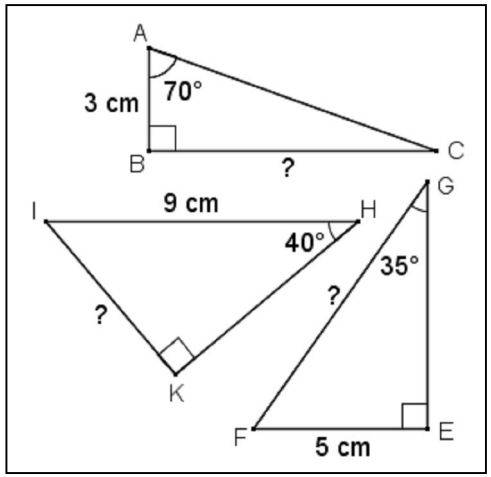
A
3 cm
70°
B
?
C
I
9 cm
H
G
40°
35°
?
?
K
F
5 cm
E

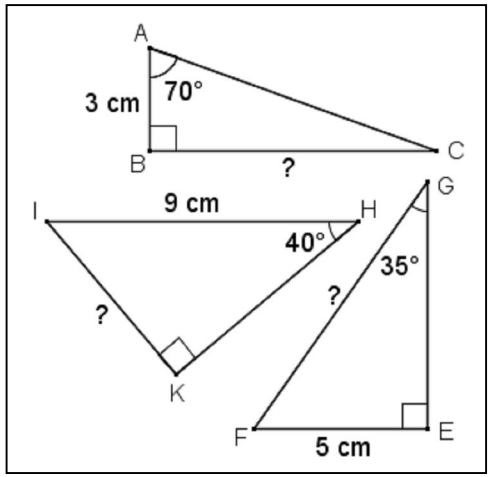
A
3 cm
70°
B
?
C
I
9 cm
H
G
40°
35°
?
?
K
F
5 cm
E

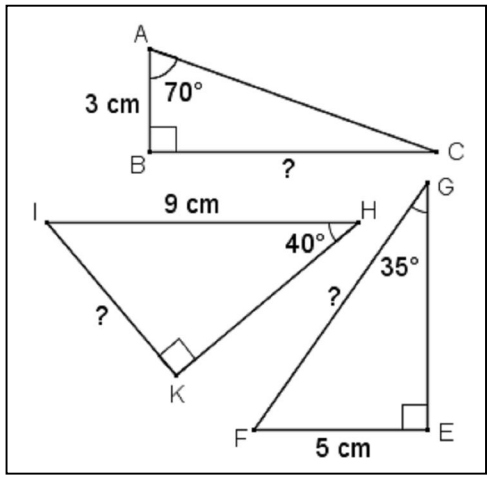
A
3 cm
70°
B
?
C
I
9 cm
H
G
40°
35°
?
?
K
F
5 cm
E

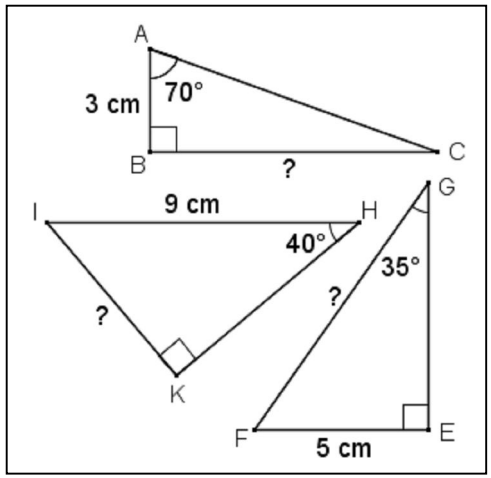
A
3 cm
70°
B
?
C
I
9 cm
H
G
40°
35°
?
?
K
F
5 cm
E

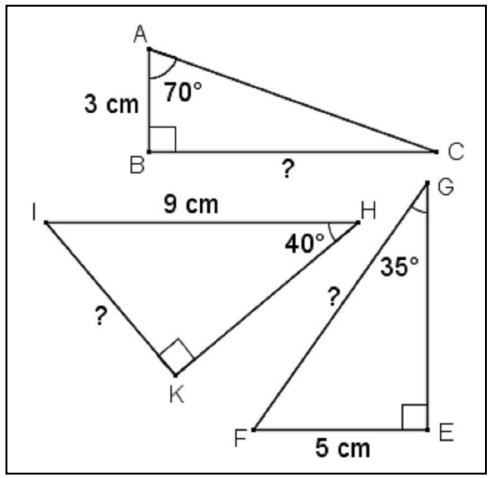
A
3 cm
70°
B
?
C
I
9 cm
H
G
40°
35°
?
?
K
F
5 cm
E

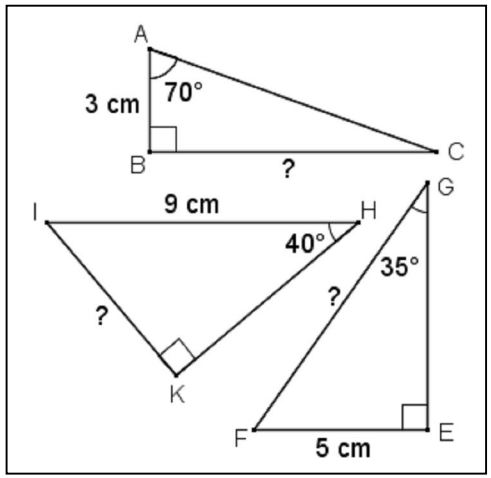
A
3 cm
70°
B
?
C
I
9 cm
H
G
40°
35°
?
?
K
F
5 cm
E